EF CF30 - CF54 100 → 300 mm

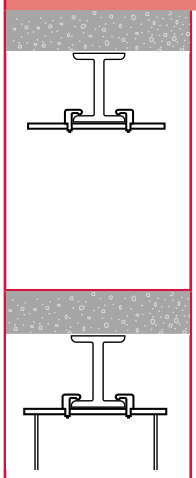

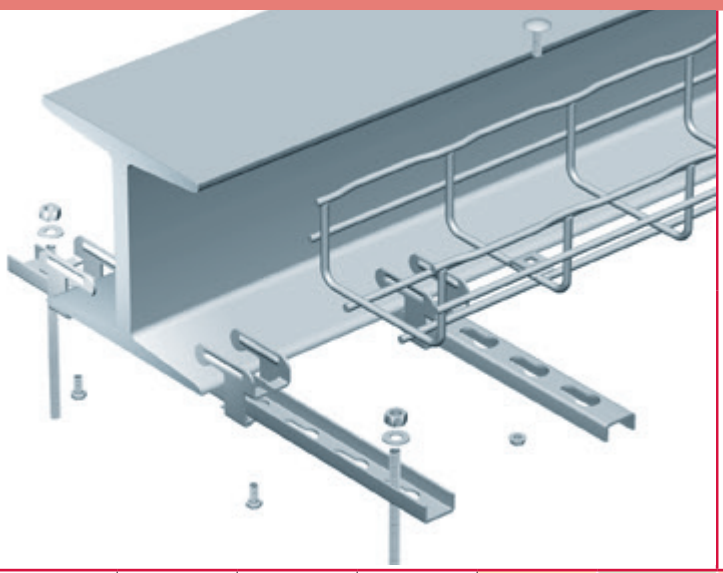

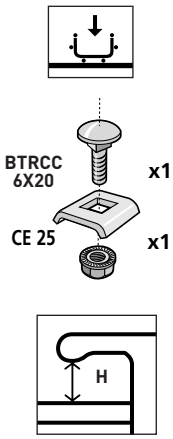

EF		L mm	H mm	daN.m	EZ	GC	304L	316L
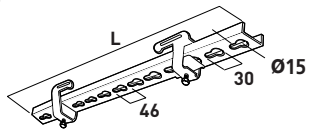 (mm)	EF 11/400	400	1→11	3,5	559 201	-	-	-
	EF 15/600	600	1→15	5,5	559 211	-	-	-

PA23 CF30 → CF150 100 → 600 mm

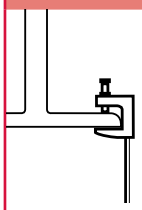

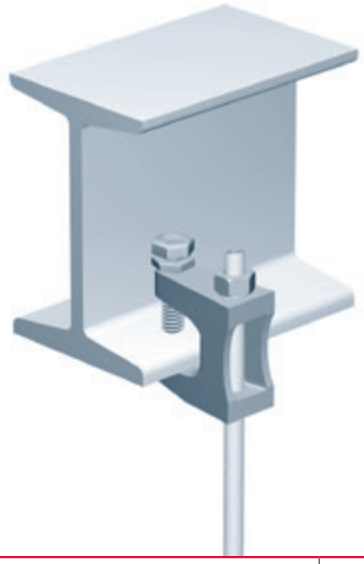

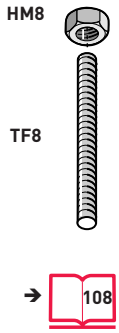

PA23		F daN	GS	GC	304L	316L
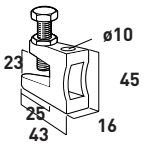 (mm)	PA23	1000	559 301	-	-	-